Пылесос Justo

ОПТИМАЛ-ЦЕНТР

ИНСТРУКЦИЯ ПО ЭКСПЛУАТАЦИИ

Made in Italy

Официальный дистрибьютор Soteco в России:
ООО «ОПТИМАЛ-ЦЕНТР»
125212 г. Москва,
ул. Выборгская, д. 20 к.2
тел. (495) 662-67-82, 589-55-22,504-75-04
e-mail:info@optimal-centre.ru
www.optimal-centre.ru

Made in Italy

В данной инструкции Вы найдете руководство по эксплуатации, техническому обслуживанию, технике безопасности и полезные рекомендации при работе с пылесосом.

Пылесос прошел тщательный контроль, однако перед началом использования следует внимательно ознакомиться с данной инструкцией, чтобы иметь представление о возможных неполадках.

Фирма - производитель оставляет за собой право вносить изменения в данную инструкцию, т.к. мы постоянно работаем над усовершенствованием наших моделей.

Назначение изделия
Данный прибор предназначен для сбора пыли, но не для сбора жидкости. Прочный и мощный. Пылесос снабжен набором насадок, легок в использовании и высокоэффективен для быстрой и полной очистки дома, офиса, магазина, лаборатории, и т.д.

Рекомендуем сохранить данное руководство для дальнейшего использования.

NB–Рисунки, указанные в данном руководстве являются условно-показательными.

Описание

A – моторный блок
B – выключатель
C – фильтр из полиэстера
D – крючки для крепления моторного блока к баку
E – бак.
F – вращающиеся колеса
G – устройство «циклон»
H – всасывающий коннектор
I – плоская насадка D 32
L – маленькая щетка
M – переходник для электроинструмента
N – удлинитель
O – гибкий шланг D 32
P – круглая щетка
Q – переходник

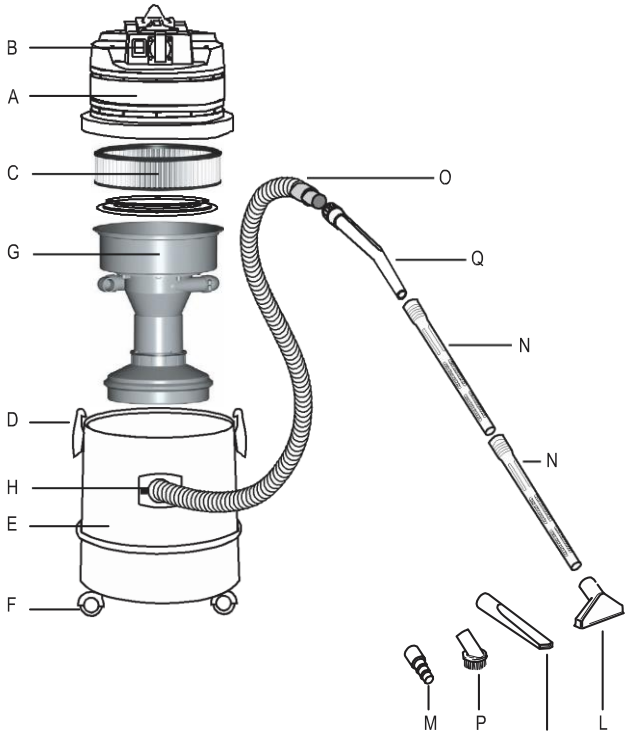

Внимание

Для поддержания пылесоса в хорошем рабочем состоянии, необходимо чистить фильтр из полиэстера каждый раз после использования

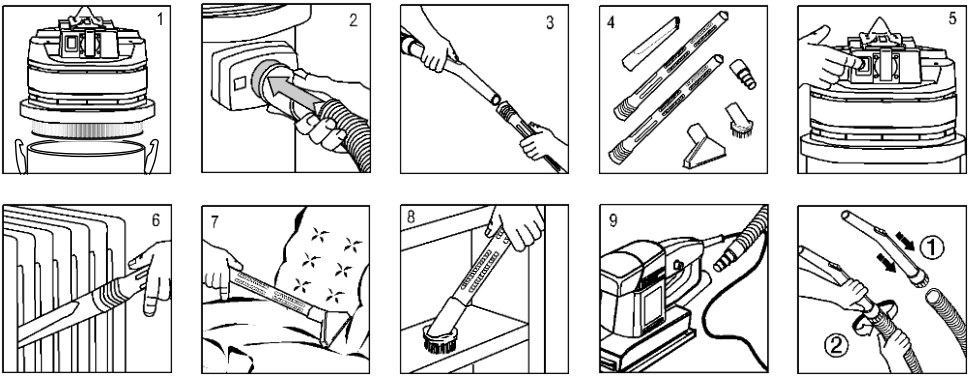

Инструкции по применению

- Присоедините голову к блоку и закрепите ее крючками (рис.1)
- Присоедините гибкий шланг к всасывающему коннектору (рис.2)
- Присоедините переходник и удлинитель (рис.3)
- Выберите и соедините наиболее подходящую насадку (рис.4)
- Воткните штепсельную вилку в розетку и включите машину (рис.5)
- Пример использования плоской насадки (рис.6)
- Пример использования маленькой щетки (рис.7)
- Пример подсоединения (рис.9)
- Пример использования круглой щетки (рис.8)

Электропневматическое устройство управления

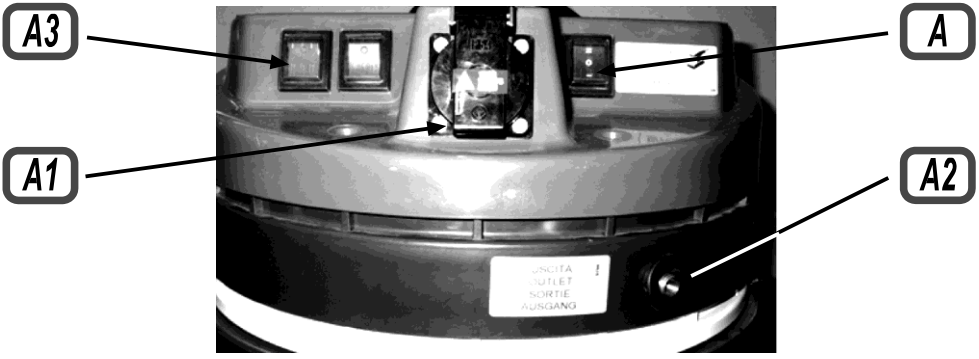

Внимание: Эта инструкция является дополнительной частью к «Основным правилам» описанным в руководстве.

Внимание: Производитель не несет ответственности за вред, причиненный людям или вещам, вызванным недолжным или халатным обращением с системой электропневматического управления.

Для обеспечения безопасной работы и правильного использования данной функции, рабочий должен ознакомиться с данными инструкциями для того, чтобы использовать данный инструмент. Необходимо четко следовать данным инструкциям.

Примечание: Рисунок аппарата, показывающий устройство электропневматического управления приведен в качестве примера, т.к. эта функция является одинаковой для всех аналогичных моделей.

Внимание: При использовании электрических инструментов никогда не превышайте мощность, указанную на дополнительной вилке пылесоса. Убедитесь, что напряжение электрического инструмента соответствует напряжению, указанному в таблице технических характеристик (см. картинку для примера). Необходимо строго придерживаться этих правил, т.к. их несоблюдение может вызвать пожар или другие повреждения, включая смерть рабочего. Пылесос должен подключаться к заземленной электрической сети.

Функция электропневматического управления активируется перемещением выключателя (A) на приборе в положение «II». В этом положении пылесос будет автоматически включаться, и останавливаться в соответствии с включением и остановкой электрического инструмента. При положении выключателя в положении «I» - пылесос работает в ручном режиме.

Внимание: Перед переведением выключателя в положение «II» убедитесь, что инструмент выключен.

Для подключения инструментов могут использоваться два разных типа подключения одновременно или альтернативно:
[A1]: Вилка для электрического инструмента (этой опции нет в пневматическом управлении).
[A2]: Выходное отверстие системы подачи для пневматического инструмента (этой опции нет в электрическом управлении).
[A3]: Выключатели для попеременного включения 2ого и 3его двигателей, если они имеются.

При использовании пневматических инструментов никогда не превышайте номинальное давление 150psi (10,20 атм.) – иначе, существует вероятность разрыва выпускного отверстия системы подачи.

Старт: Когда рабочий включает инструмент, пылесос включается автоматически.
Стоп: Когда рабочий выключает инструмент, пылесос автоматически останавливается, с 7 секундной задержкой.

По окончании работы, инструмент должен быть отсоединен от пылесоса.

ИНСТРУКЦИИ ПО ЭКСПЛУАТАЦИИ ДОЛЖНЫ ТЩАТЕЛЬНО СОБЛЮДАТЬСЯ

- Этот аппарат не должен использоваться детьми и взрослыми с ограниченными физическими, умственными возможностями и ограниченными возможностями умственного восприятия. Использование ими этого аппарата допустимо лишь после получения инструкций относительно использования его и только под контролем лица, ответственного за их безопасность
- Нужно следить, чтобы дети не играли с аппаратом
- Детали упаковки могут представлять потенциальную опасность (как например пластиковые упаковки) и должны находиться за пределом досягаемости детей, людей и животных, не осознающих свои поступки
- Любое другое использование аппарата, кроме описанного в настоящей инструкции по использованию может представлять опасность и, следовательно, должно избегаться
- ВНИМАНИЕ: не использовать на открытом воздухе при низкой температуре
- ВНИМАНИЕ: этот аппарат может использоваться только для сухой чистки и не должен хранится на открытом воздухе или во влажных условиях
- ВНИМАНИЕ: не направлять всасывающее отверстие на чувствительные части тела людей или животных, например на глаза, уши, рот и т.д.
- ВНИМАНИЕ: если аппарат снабжен дополнительным штекером, мощность электрической сети не должна указанную на этом штекере. Невыполнение этой нормы может спровоцировать воспламенение и ущерб вплоть до летального исхода пользователя
- ВНИМАНИЕ: аппарат не предусмотрен для эксплуатации в местах, защищенных от электростатической разгрузки
- ВНИМАНИЕ: использовать только щетки, которыми снабжен аппарат или указанные в инструкции по использованию. Применение других щеток может быть опасным
- ВНИМАНИЕ: не оставляйте включенный аппарат без внимания, всегда снимайте штекер из розетки если не используете аппарат и храните его вне досягаемости детей или людей не осознающих свои поступки
- ВНИМАНИЕ: данный аппарат не предназначен для сбора опасной пыли. Не всасывать токсичные, воспламеняющиеся и горячие вещества. Максимальной допустимой температурой является 40°C
- Каждая часть аппарата должна быть собрана правильно до начала эксплуатирования. Кроме того убедитесь в том, что фильтрующие элементы установлены правильно
- Удостоверьтесь в том, что технические данные, указанные на блоке мотора соответствуют данным электросети, к которой должен быть подсоединен аппарат а также в том, что штекер совместим с розеткой
- Не всасывать материалы, могущие повредить фильтрующие элементы, такие как стекло, металлы и т.д.
- Не тянуть и не поднимать аппарат за электрический шнур
- Не погружать аппарат в воду и не чистить его водной струей
- Всегда вынимайте штекер из розетки до выполнения любых действий
- Регулярно проверяйте шнур на предмет выявления повреждений, трещин или изношенных частей. В случае их присутствия заменить кабель до использования
- Замена поврежденного шнура должна осуществляться технической службой или уполномоченным компетентным персоналом, обладающим официальной квалификацией
- Используя удлинители, удостоверьтесь в том, что они совместимы с кабелем питания и в том, что они не соприкасаются с жидкостями и с проводящими поверхностями
- Уход и починка должны всегда осуществляться специализированным персоналом; любая поврежденная деталь должна заменяться фирменной запасной деталью
- Манипуляция аппаратом может спровоцировать воспламенение или ущерб, вплоть до летального исхода эксплуататора и потерю гарантии
- Производитель не несет никакой ответственности за ущерб нанесенный людям или предметам спровоцированный вследствие невыполнения приведенных инструкций или вследствие необдуманного его использования

ВНИМАНИЕ! ВСЕ РЕМОНТНЫЕ РАБОТЫ ДОЛЖНЫ ВЫПОЛНЯТЬСЯ КВАЛИФИЦИРОВАННЫМИ СПЕЦИАЛИСТАМИ!

Гарантийные обязательства.

Настоящие обязательства не ограничивают определенные права потребителей, но дополняют и уточняют оговоренные законом обязательства, предполагающие соглашение (договор) сторон.

Перед использованием товара обязательно прочтите все условия данных гарантийных обязательств и руководство по эксплуатации, прилагаемой к товару.

Тщательно проверьте внешний вид товара и его комплектность, указанную в руководстве по эксплуатации.

Все претензии по внешнему виду и комплектности предъявляйте продавцу при принятии товара.

Настоящая гарантия предоставляет Вам право при обнаружении в товаре дефектов изготовления или материалов (то есть, вследствие обстоятельств, за которые отвечает изготовитель) на их бесплатное устранение в течение гарантийного срока, который составляет **1 год** и начинается с момента передачи товара покупателю.

При наличии претензий по качеству обратитесь в уполномоченную организацию, осуществляющую гарантийное обслуживание. При отсутствии такой организации в Вашем городе Вы можете обратиться в торговое предприятие, где был приобретен товар.

Для получения гарантийного обслуживания необходимо предоставить: настоящий Гарантийный Талон, а также по требованию сервисного центра документ, подтверждающий приобретение товара (расходная накладная и/или кассовый чек).

НЕ ПРИНИМАЮТСЯ гарантийные талоны, которые неправильно или не полностью заполнены продавцом и/или с исправлениями.

Доставка оборудования, подлежащего гарантийному ремонту, в сервисную службу и обратно осуществляется силами клиента и за его счет, если иное не оговорено в дополнительных письменных соглашениях.

Гарантийное обслуживание выполняется бесплатно, включая выполнение ремонтных работ и стоимость необходимых материалов.

Срок гарантийного обслуживания устанавливается в соответствии с существующим законодательством и зависит от трудоемкости ремонта.

Все узлы и компоненты, являющиеся частью неисправного (заявленного на гарантийный сервис) оборудования, замененные в течение гарантийного периода, наследуют гарантийный период и условия всего изделия в целом, т.е. ни на данные компоненты, ни на изделие в целом не предусматривается безусловное расширение (продление) гарантийного периода.

Гарантийное обслуживание не включает в себя работы по техническому обслуживанию, ремонту или замену запчастей и комплектующих в связи с их износом в процессе эксплуатации.

Продавец не несет ответственности, ни за какой ущерб или упущение прибыли в результате как применения, так и неработоспособности оборудования.

Гарантия качества товара не распространяется:

- На составляющие части товара, изнашивающиеся в процессе эксплуатации (естественный износ и старение оборудования). Например: перепускные клапаны, уплотнения плунжеров, детали байпасного клапана, сальники, электроды, фильтры, форсунки, смазку, графитовые щетки, ремни, манометры,

таймеры и другие детали, подверженные статическим и динамическим нагрузкам;

- На аксессуары, прилагаемые в комплекте или дополнительно приобретенные к товарам и изнашивающиеся в процессе эксплуатации (насадки и их элементы, трубки, фильтры, шланги, пистолеты, щетки, пады, скребки и т.д.);
- На товары, у которых отсутствует идентификационная табличка;
- На товары, которые вышли из строя и/или получили дефекты вследствие нарушения правил эксплуатации, и/или хранения, и/или транспортировки, указанных в руководстве по эксплуатации; несоответствия требований руководства по эксплуатации и/или нестабильности (несоответствия) параметров водных сетей, сетей электропитания (невыполнения требований по монтажу), условий окружающей среды и других внешних факторов;
- На товары, которые вышли из строя и/или получили дефекты вследствие применения не по на значению; неосторожного и/или небрежного использования (включая перегрузку), приведшего к повреждениям; использования неоригинальных комплектующих и запчастей, внесения в конструкцию изменений, вскрытия и/или ремонта неуполномоченной организацией (частным лицом);
- На товары, которые вышли из строя и/или получили дефекты вследствие несвоевременного прохождения периодического технического обслуживания, указанного в инструкции по эксплуатации;
- На товары, эксплуатировавшиеся с не устраненными недостатками;

  На механические повреждения (трещины, царапины, сколы и т.п.), возникшие в процессе эксплуатации по вине потребителя или вызванных воздействием агрессивных сред, высоких и низких температур; На неисправности, которые вызваны не зависящими от производителя причинами, такими как: дей¬ствия третьих лиц, несчастные случаи, явления природы, стихийные бедствия, домашние и дикие животные, насекомые, бытовые факторы, попадание жидкостей и инородных предметов внутрь изделия независимо от их природы, если возможность подобного не оговорена в технической документации и руководстве по эксплуатации.

Гарантия не включает в себя расходы по транспортировке и инспекции оборудования на территории владельца. Каждый выезд специалиста оплачивается отдельно по действующему тарифу.
Если при рассмотрении рекламации выяснится отсутствие заводского дефекта, то владелец обязан оплатить расходы, связанные с рассмотрением рекламации по действующему тарифу.